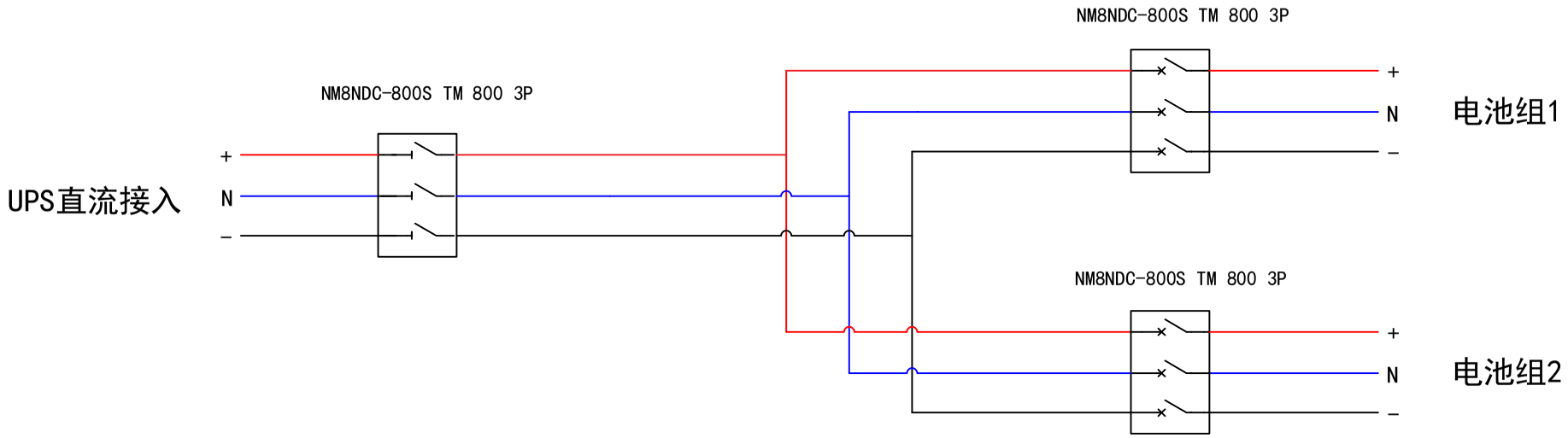

项目名称			配电柜尺寸		XL21动力柜600*1800*400
①			名称	电池开关柜 一次系统图	数量
②					
③			编码		第 张 共 张
设 计		标准化			
制 图		审 定			
校 核		批 准			
工 艺		日 期			

北京联物瑞达信息技术有限公司