⊗ UPS输入电源指示

⊗ UPS输入合闸指示

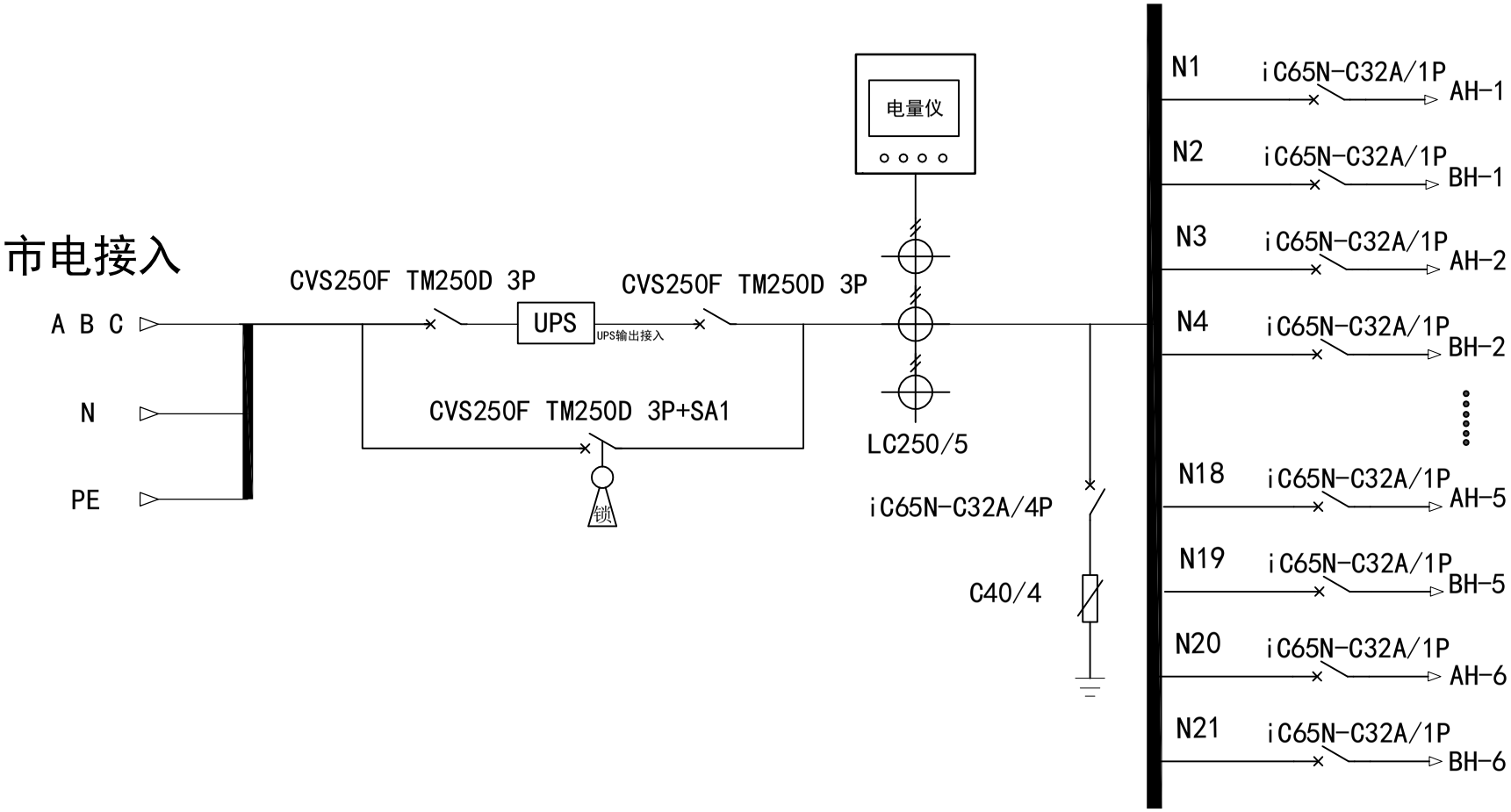

外接铜排部分示意		
1	市电接入	N PE

项目名称			配电柜尺寸		机柜W600*H2000*D800
①			名称	UPS输入输出一体柜	数量
②					
③			编码		第 张 共 张
设 计		标准化			
制 图		审 定			
校 核		批 准			
工 艺		日 期			

石家庄流畅电子科技有限公司