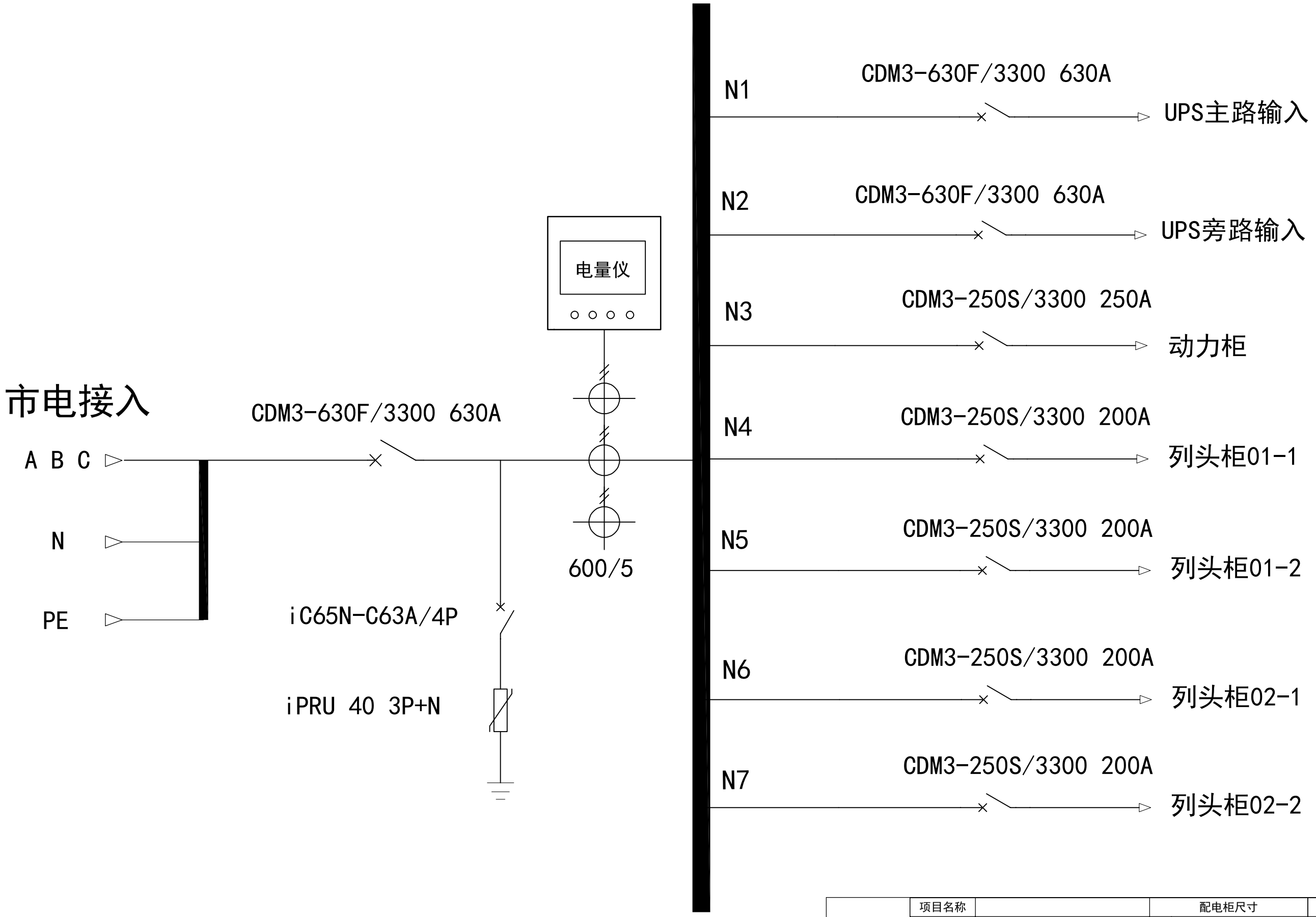


| | | | | | |
|---|---|---|---|---|---|
| 项目名称 | | | 配电柜尺寸 | | W800*H2000*D800 |
| ① | | | 名称 | UPS输入柜 | 数量 |
| ② | | | | | |
| ③ | | | 编码 | | 第 张 共 张 |
| 设 计 | | 标准化 | | | |
| 制 图 | | 审 定 | | | |
| 校 核 | | 批 准 | | | |
| 工 艺 | | 日 期 | | | |

北京联物瑞达信息技术有限公司